Part of
#**HandsOn**Metrology

Me-go

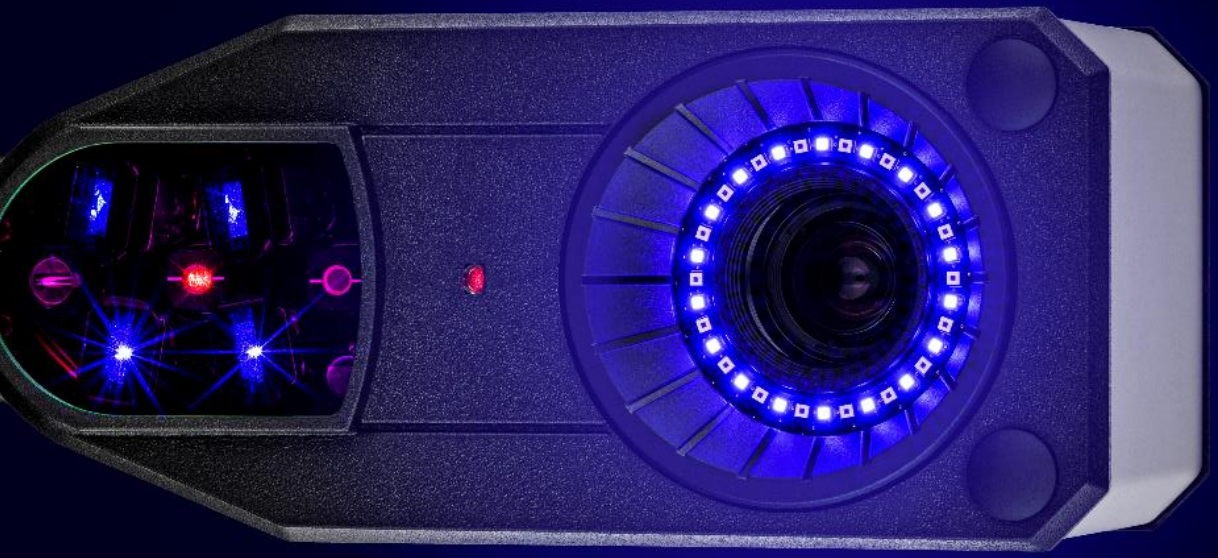

Wir bieten ein breites Portfolio
im Bereich der optischen 3D-Messtechnik

Was wir Ihnen anbieten

- ✓ Dienstleistung
- ✓ Schulung
- ✓ Vertrieb
- ✓ Beratung
- ✓ In-House Unterstützung

Worauf wir spezialisiert sind

- ✓ Digitale Bildkorrelation
- ✓ 3D-Scanning
- ✓ CT-Scanning
- ✓ Reverse Engineering
- ✓ Vertrieb von Verbrauchsmaterial

Übersicht

- ✓ Über uns 4
- ✓ Unsere Dienstleistungen 6
  - ✓ 3D Scanning 6
  - ✓ Digitale Bildkorrelation 8
  - ✓ CT-Scanning 10
  - ✓ Photogrammetrie 12
  - ✓ Formänderungsanalyse 14
  - ✓ Reverse Engineering 16
  - ✓ Serienmessung mit ScanBox 6135 18
  - ✓ In-House Unterstützung 20
- ✓ Schulung / Beratung 22
- ✓ Vertrieb 24
  - ✓ ZEISS 3D-Scanning Systeme
  - ✓ Systeme für digitale Bildkorrelation
- ✓ Mietsysteme
  - ✓ Vermietung von manuellen optischen Messsystemen 26
  - ✓ Vermietung von ScanBoxen 28
- ✓ Verbrauchsmaterial 30
- ✓ Kontakt 34

Was Sie über uns wissen sollten

Willkommen bei der Me-go GmbH – Wir sind Ihre Experten für optische 3D Messtechnik.

Wir sind stolz darauf, als Pioniere und Spezialisten [bei Me-go] die Welt der optischen 3D-Messtechnik mitzugestalten. Mit unserer Leidenschaft für Präzision und Innovation haben wir die Me-go GmbH als eines der führenden Unternehmen auf diesem Gebiet etabliert.

Unsere Mitarbeiter sind das Herzstück unseres Unternehmens. Jeder von ihnen verfügt über mehr als 10 Jahre Erfahrung im Umgang mit den hochmodernen Technologien von GOM und ZEISS. Ihr Wissen und ihre Fähigkeiten bilden das Fundament unserer Expertise und sichern unseren Kunden die höchstmögliche Qualität in der 3D-Messtechnik.

Als Kooperations- und Vertriebspartner von ZEISS verpflichten wir uns, erstklassige Technologien und Lösungen anzubieten, die den höchsten Standards in Bezug auf Präzision, Geschwindigkeit und Zuverlässigkeit gerecht werden. Diese Partnerschaft ermöglicht es uns stets die innovativsten und effizientesten Lösungen in der Branche anzubieten.

Unsere Mission ist es, die Welt der 3D-Messtechnik zu transformieren und unseren Kunden die Werkzeuge und das Wissen bereitzustellen, die sie benötigen, um ihre Ziele zu erreichen. Mit uns als Partner können Sie sich auf exakte Messergebnisse verlassen, die Ihnen einen klaren Wettbewerbsvorteil verschaffen.

Treten Sie mit uns in Kontakt und erfahren Sie, wie Me-go Sie dabei unterstützt, Ihre 3D-Messtechnik-Anforderungen zu erfüllen und zu übertreffen.

Willkommen bei der Me-go GmbH - Ihrem verlässlichen Partner für optische 3D-Messtechnik!

ZEISS INSPECT
Optical 3D

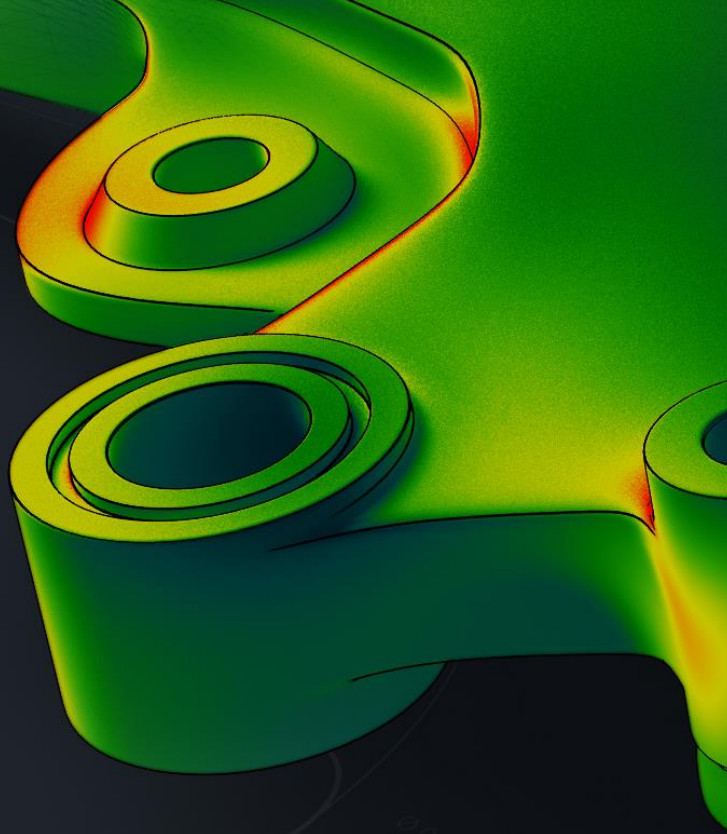

3D-Scanning

3D-Scanning ermöglicht es, reale Objekte und Oberflächen in die digitale Welt zu übertragen und somit einen "Digitalen Zwilling" zu erzeugen. Mithilfe modernster 3D-Scantechnologie erfassen wir präzise die Dimensionen, Formen und Texturen von physischen Objekten.
Der "Digitale Zwilling" ist ein virtuelles Abbild eines realen Objekts oder Produkts. Er bietet die Möglichkeit, Design und Funktionalität in der digitalen Welt zu optimieren, ohne physische Prototypen zu erstellen. Dies spart Zeit und Ressourcen, verbessert die Qualität und beschleunigt den Innovationsprozess.

- ✓ Soll-Ist-Vergleich
- ✓ Erstbemusterung
- ✓ Oberflächeninspektion
- ✓ Flächenrückführung
- ✓ Werkzeugänderung
- ✓ Messen von Verschleiß
- ✓ Produktanläufe
- ✓ Analyse von Blades
- ✓ ScanBox-Programmierung

ZEISS INSPECT
Correlate

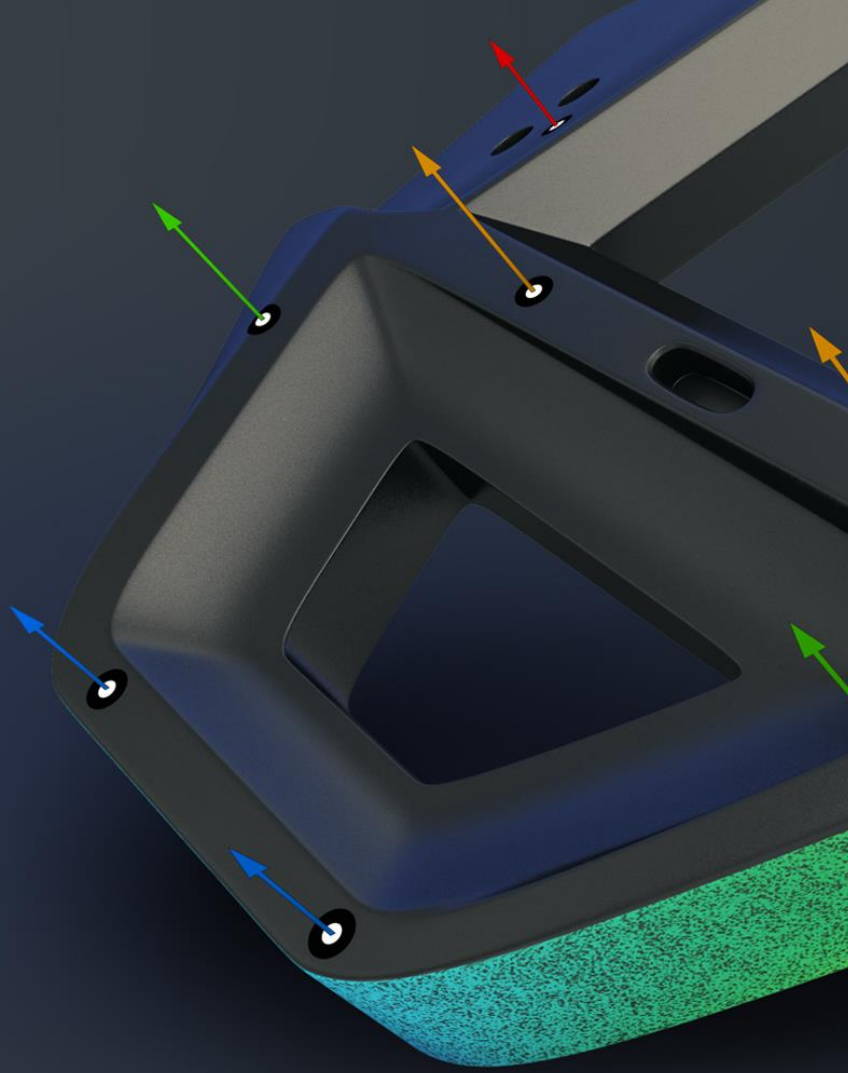

Digitale Bildkorrelation

Die Digitale Bildkorrelation (DIC) ist eine fortschrittliche optische Messtechnik, die hochpräzise 3D-Messungen ermöglicht. DIC verwendet hochauflösende Kameras, um die Deformation und Bewegung von Objekten und Oberflächen in Echtzeit zu erfassen. Mit DIC können feinste Details und Verformungen in Materialien, Strukturen und Bauteilen analysiert werden.

Sie bietet eine nicht-invasive, berührungslose und äußerst präzise Methode zur Messung von Oberflächenveränderungen in unterschiedlichsten Bereichen, von der Materialprüfung bis zur Qualitätssicherung.

- ✓ Hochauflösende Anwendungen
- ✓ High-Speed Anwendungen
- ✓ Schwingungsanalyse
- ✓ Komponentenprüfung
- ✓ Prüfung thermisch belasteter Bauteile
- ✓ Bewegungs- und Verformungsanalyse

ZEISS INSPECT
X-Ray

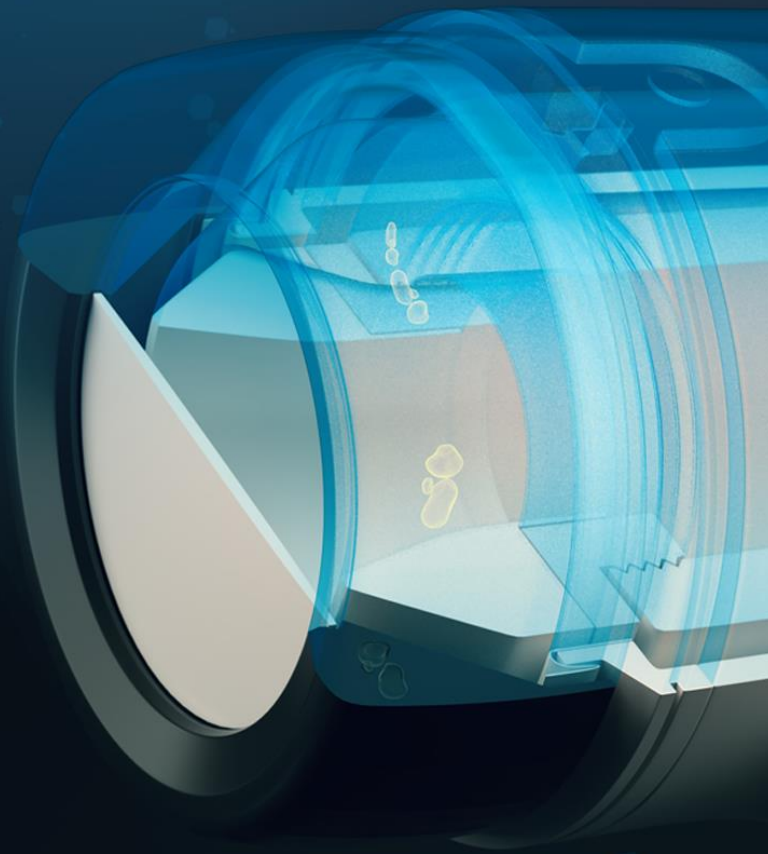

CT-Scanning

Unsere CT-Scanning-Dienstleistung ermöglicht tiefe Einblicke in Objekte und Materialien. Computertomographie (CT) ist eine hochentwickelte Technologie, die nun auch Einzug in die 3D-Messtechnik gefunden hat. Mit CT-Scanning enthüllen wir die inneren Strukturen, Fehlstellen und Details von Materialien und Produkten. Dieser Blick unter die Oberfläche bietet wertvolle Erkenntnisse für Diagnosen, Qualitätssicherung und Forschung. Unsere Experten stehen bereit, um Ihre CT-Scanning-Anforderungen zu erfüllen.

- ✓ Soll-Ist-Vergleich
- ✓ Erstbemusterung
- ✓ Oberflächeninspektion
- ✓ Flächenrückführung
- ✓ Werkzeugänderung
- ✓ Messen von Verschleiß
- ✓ Produktanläufe

LINK
CLEAR
LOCK ON
OFF
MENU
INFO.
RATE
SET
LOCK
Canon
POWER
LAN
OFF
ON

Photogrammetrie / TRITOP

Photogrammetrie mit TRITOP: Präzise 3D-Vermessung
Die Me-go GmbH bietet erstklassige Photogrammetrie-Dienstleistungen mithilfe des GOM/ZEISS TRITOP Messsystems. Unsere präzisen 3D-Vermessungen liefern Daten für vielfältige Anwendungen.

Unsere Dienstleistungen umfassen:
- ✓ *Präzise Vermessung:* Mit TRITOP erfassen wir hoch-akkurate 3D-Daten von Objekten und Oberflächen.
- ✓ *Prozessoptimierung:* Unsere Dienstleistungen verbessern Fertigungs- und Qualitätskontrollprozesse.
- ✓ *Beratung und Schulung:* Wir bieten Expertenunterstützung und Schulungen im Bereich Photogrammetrie.

Warum Me-go und TRITOP?
- ✓ *Präzision und Vielseitigkeit*: Unsere Dienstleistungen passen sich verschiedenen Branchen an und liefern präzise Ergebnisse.
- ✓ *Erfahrung und Fachwissen:* Unsere Experten sichern den Erfolg Ihrer Projekte.
- ✓ Erleben Sie die Vorteile der Photogrammetrie mit TRITOP. Kontaktieren Sie uns, um mehr zu erfahren.

Formänderungsanalyse / ARGUS

Formänderungsanalyse mit ARGUS: Präzise Einblicke
Die Me-go GmbH bietet Dienstleistungen im Bereich der Formänderungsanalyse mithilfe des GOM/ZEISS ARGUS Messsystems. Wir gewinnen präzise Erkenntnisse über die Veränderungen von Objekten und Materialien.

Unsere Dienstleistungen umfassen:
- ✓ *Präzise Analyse:* ARGUS ermöglicht detaillierte Untersuchungen zur Verformung von Objekten.
- ✓ *Qualitätskontrolle:* Unsere Dienstleistungen sichern die Qualität von Produkten und Bauteilen.
- ✓ *Beratung und Schulung:* Wir bieten Expertenunterstützung und Schulungen im Bereich der Formänderungsanalyse.

Warum Me-go und ARGUS?
- ✓ *Präzision und Vielseitigkeit:* Unsere Dienstleistungen sind vielseitig und liefern präzise Ergebnisse für verschiedene Branchen.
- ✓ *Erfahrung und Fachwissen:* Unsere Experten sichern den Erfolg Ihrer Projekte.
- ✓ Erleben Sie die Vorteile der Formänderungsanalyse mit ARGUS. Kontaktieren Sie uns, um mehr zu erfahren.

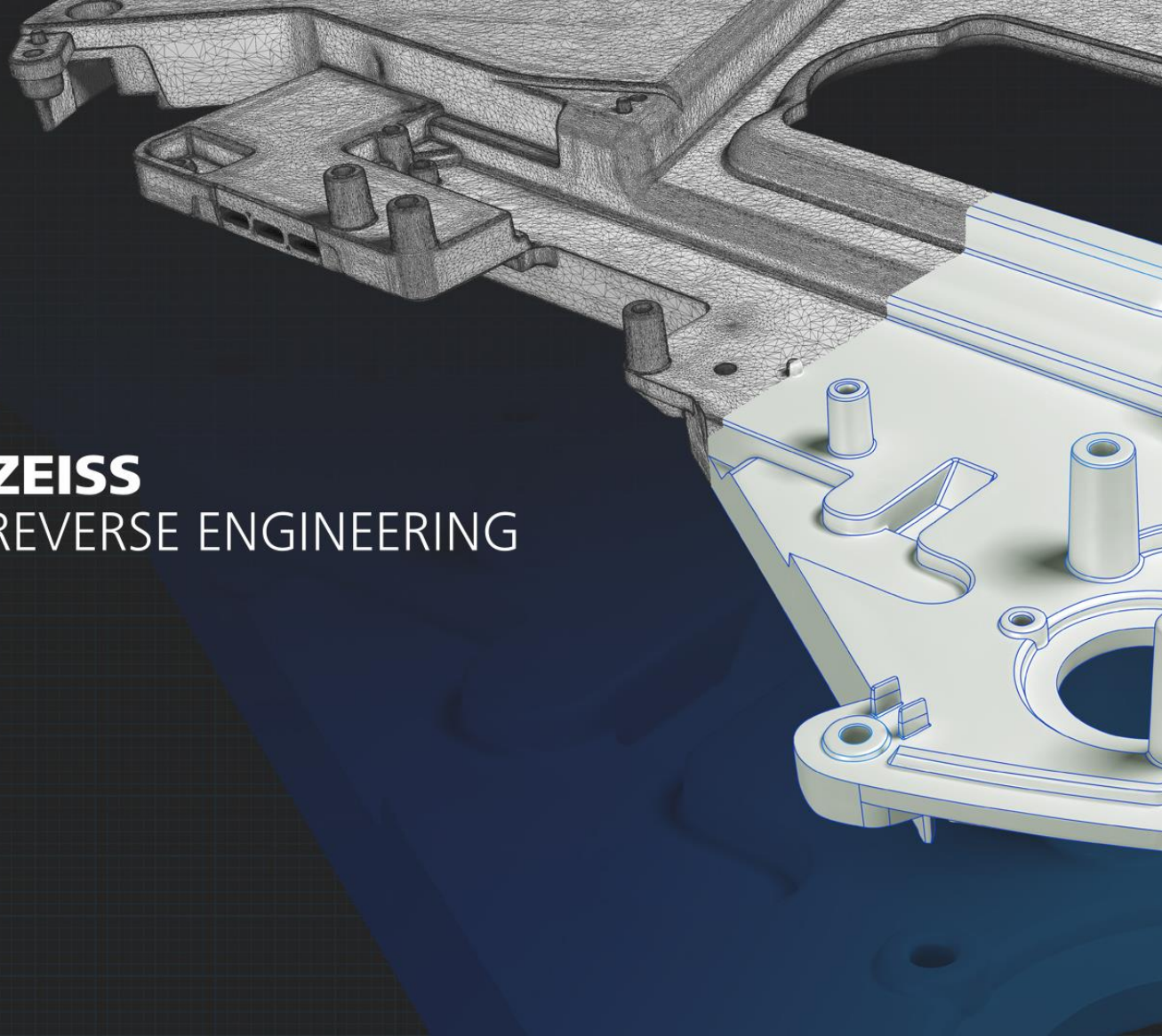

ZEISS
REVERSE ENGINEERING

Reverse Engineering

Reverse Engineering mit Präzision

Die Me-go GmbH bietet erstklassiges Reverse Engineering, unterstützt durch ZEISS ZRE und Geomagic Software. Wir rekonstruieren physische Objekte in genaue 3D-Modelle.

Unsere Dienstleistungen umfassen:

- ✓ *Präzise Rekonstruktion:* Mit ZEISS ZRE und Geomagic erstellen wir detaillierte 3D-Modelle, die für Design, Qualitätssicherung und Prototyping entscheidend sind.
- ✓ *Designoptimierung:* Unsere Dienstleistungen beschleunigen den Innovationsprozess, indem sie die Optimierung bestehender Produkte ermöglichen.
- ✓ *Beratung und Schulung:* Wir bieten Expertenunterstützung und Schulungen im Bereich Reverse Engineering.

Warum Me-go und ZEISS ZRE/Geomagic?

- ✓ *Präzision und Effizienz:* Unsere Dienstleistungen liefern präzise Ergebnisse und beschleunigen den Entwicklungsprozess.
- ✓ *Anpassungsfähigkeit*: Reverse Engineering ist in verschiedenen Branchen unverzichtbar. Unsere Dienstleistungen passen sich Ihren Anforderungen an.
- ✓ *Erfahrung und Fachwissen:* Unsere Experten sichern den Erfolg Ihrer Projekte.
- ✓ Erleben Sie die Vorteile des Reverse Engineerings mit ZEISS ZRE und Geomagic. Verlassen Sie sich auf Me-go als Partner an Ihrer Seite. Kontaktieren Sie uns, um mehr zu erfahren.

ZEISS
SCANBOX

High-End Serienmessungen

Mit einer ScanBox 6135 und ATOS 5X

Die Me-go GmbH bietet auch professionelle Serienmessungen mit der GOM / ZEISS ScanBox 6135 auf Basis modernster 3D-Scantechnologie (ATOS 5X) als maßgeschneiderte Dienstleistung an. Unser erfahrenes Team übernimmt die präzise 3D-Datenerfassung für Serienproduktionen in den Bereichen Fertigung, Qualitätssicherung und Produktentwicklung.

Die Kombination aus der ScanBox 6135 und dem ATOS 5X Sensor ermöglicht nicht nur herausragende Flexibilität, sondern gewährleistet auch eine schnelle und zuverlässige Datenerfassung. Unser Service umfasst die Durchführung von wiederholbaren Serienmessungen, um sicherzustellen, dass Ihre Produkte höchsten Qualitätsstandards entsprechen.

Mit unserem engagierten Team und modernster Technologie bieten wir Ihnen die Gewissheit, dass Ihre Serienmessungen effizient, präzise und termingerecht durchgeführt werden. Verlassen Sie sich auf die Me-go GmbH für erstklassige 3D-Messdienstleistungen und optimieren Sie Ihre Produktionsprozesse mit unserer bewährten Expertise und fortschrittlichen Technologie. Kontaktieren Sie uns, um mehr über unsere Serienmessungsdienstleistungen zu erfahren und wie wir Ihr Unternehmen unterstützen können.

gom

In-House Unterstützung durch unsere Experten

In-House Unterstützung: Unser Team, Ihre Ressourcen
Die Me-go GmbH bietet erstklassige In-House Unterstützung, bei der wir direkt zu Ihnen kommen. Egal, ob Sie unsere Messtechnik oder vorhandene Messsysteme nutzen möchten, wir stehen Ihnen zur Verfügung.

Unsere In-House Unterstützung umfasst:
- ✓ *Unsere Messtechnik:* Unsere Experten kommen zu Ihrem Standort und bringen unsere hochwertigen 3D-Messsysteme mit. Wir führen die Messungen vor Ort durch, um sicherzustellen, dass Sie genau die Daten erhalten, die Sie benötigen.
- ✓ *Ihre vorhandenen Messsysteme:* Falls Sie bereits über 3D-Messsysteme verfügen, bringen wir unsere Expertise mit und nutzen Ihre vorhandene Ausrüstung effizient, um Ihre spezifischen Anforderungen zu erfüllen.

Warum Me-go?
- ✓ **Flexibilität:** Unser Team passt sich Ihren Bedürfnissen an.
- ✓ **Expertise:** Als ehemalige GOM/ZEISS-Mitarbeiter erzielen wir aufgrund unserer langjährigen Erfahrung sowohl mit unserer technologischen Ausstattung als auch mit Ihrem vorhandenen Equipment, immer die bestmöglichen Ergebnisse.
- ✓ **Effizienz:** In-House Unterstützung spart Zeit und Ressourcen, da Messungen vor Ort durchgeführt werden und Sie sofort auf wertvolle Daten zugreifen können.
- ✓ Verlassen Sie sich auf Me-go für flexible In-House Unterstützung, ganz nach Ihren Wünschen. Kontaktieren Sie uns, um Ihre spezifischen Anforderungen zu besprechen und zu erfahren, wie wir Ihnen bei Ihren 3D-Messprojekten behilflich sein können.

gom

Schulung / Beratung

Me-go GmbH – Ihre Spezialisten für optische 3D-Messtechnik

Mit 10+ Jahren Erfahrung in GOM- und ZEISS-Technologien sind wir führend in Präzision und Innovation. Als offizielle Partner von ZEISS bieten wir erstklassige Lösungen.

Unsere Experten bieten Schulungen und Beratung im Bereich optischer Messtechnik an. Wir helfen Ihnen, das volle Potenzial Ihrer Technologie auszuschöpfen.

Erleben Sie Präzision und Innovation mit Me-go, Ihrem zuverlässigen Partner für 3D-Messtechnik und umfassende Expertise.

- ✓ 3D-Scanning / ATOS, T-SCAN hawk
- ✓ Automatisierte 3D-Scanning-Lösungen / ScanBox etc.
  - ✓ Teaching
  - ✓ Programmierung
- ✓ Digitale Bildkorrelation / ARAMIS
- ✓ Formänderungsanalyse / ARGUS
- ✓ Photogrammetrie / TRITOP
- ✓ Wir finden gemeinsam heraus, welches das richtige System für Sie ist!

www.3D-Scanning-Systems.shop

Vertrieb von optischer Messtechnik

Vertriebspartner von ZEISS: Hands-On Metrology und mehr
Wir sind stolz darauf, mit der Me-go GmbH als Vertriebs- und Kooperationspartner von ZEISS den Vertriebskanal #HandsOnMetrology zu repräsentieren. Damit sind wir Ihre Ansprechpartner, wenn es um 3D-Scanning-Systeme von ZEISS geht. Im Bereich Vertrieb sehen uns als „Vertriebsspeedboot", das für Geschwindigkeit, Präzision und Innovation steht.

Unsere Vertriebsleistungen umfassen:

- ✓ *3D-Scanning-Systeme von ZEISS:* Als Vertriebspartner von ZEISS bieten wir Ihnen Zugang zu erstklassigen 3D-Scanning-Lösungen, die Präzision und Leistung vereinen.
- ✓ *Innovative Lösungen:* Neben 3D-Scanning bieten wir auch Lösungen für Digitale Bildkorrelation (DIC), High-Speed-Messtechnik und andere technische Anforderungen. Wir unterstützen Sie dabei, die richtigen Werkzeuge für Ihre spezifischen Herausforderungen zu finden.

Warum Me-go und ZEISS?

- ✓ **Vertriebsgeschwindigkeit:** Wir sind Ihr schnellster Weg zu hochwertigen ZEISS 3D-Scanning-Systemen. Vertrauen Sie auf unsere Expertise und unser Engagement.
- ✓ **Präzision und Qualität:** Mit ZEISS erhalten Sie Produkte von höchster Qualität und Leistungsfähigkeit, um Ihre anspruchsvollsten Aufgaben zu bewältigen.
- ✓ **Breites Lösungsportfolio:** Wir bieten innovative Lösungen, um sicherzustellen, dass Ihre Anforderungen erfüllt werden, sei es im Bereich der Messtechnik, DIC oder anderen technischen Herausforderungen.
- ✓ Verlassen Sie sich auf Me-go als Vertriebspartner von ZEISS und Lösungsanbieter für technische Herausforderungen. Kontaktieren Sie uns, um zu erfahren, wie wir Ihnen bei der Auswahl der besten 3D-Scanning-Systeme und mit den passenden Antworten auf Ihre Anforderungen behilflich sein können.

Vermietung von Messsystemen

Unsere Angebote:

- ✓ *Einzelne Sensoren:* Wir vermieten Sensoren, die Sie ideal für Ihre spezifische Messaufgabe als Erweiterung zu vorhandenen Sensoren einsetzen können.
- ✓ *Komplettsysteme:* Wenn Sie eine umfassende Lösung benötigen, bieten wir auch die Vermietung von Komplettsystemen an (Hardware & Software).

Warum Me-go?

- ✓ **Qualität:** Unsere Messsysteme sind von höchster Qualität und stammen von renommierten Herstellern wie GOM und ZEISS.
- ✓ **Flexibilität:** Sie entscheiden, wie lange Sie unsere Systeme benötigen - sei es für kurze oder längere Zeiträume.
- ✓ **Faire Preise:** Wir bieten transparente und faire Preise.
- ✓ **Expertenberatung:** Unser Team steht Ihnen mit umfassendem Know-how zur Seite, um sicherzustellen, dass Sie das richtige Messsystem für Ihre Anforderungen auswählen.
- ✓ Wenn Sie vorübergehenden Bedarf an 3D-Messsystemen haben, ist Me-go Ihr Partner der Wahl. Kontaktieren Sie uns, um mehr über unsere Vermietungsoptionen zu erfahren und wie wir Ihre speziellen Anforderungen erfüllen können.

ZEISS
SCANBOX

Vermietung von ScanBoxen

GOM / ZEISS ScanBox 6135 mit ATOS 5X High-End Sensor

Tauchen Sie ein in die Welt fortschrittlicher 3D-Scantechnologie mit unserer exklusiven Vermietung der GOM / ZEISS ScanBox 6135, ausgerüstet mit dem erstklassigen ATOS 5X Sensor – dem Nonplusultra in der aktuellen 3D-Scantechnik. Der ATOS 5X bietet herausragende Präzision und Geschwindigkeit, was ihn zu einer optimalen Lösung für anspruchsvolle Anwendungen in der Fertigung, Qualitätssicherung und Produktentwicklung macht.

Unsere ScanBox 6135 mit dem ATOS 5X Sensor ermöglicht es Ihnen, hochpräzise 3D-Scans auf höchstem Niveau durchzuführen. Diese High-End-Technologie bietet nicht nur eine unübertroffene Genauigkeit, sondern auch eine bemerkenswerte Flexibilität. Durch die Vermietung der ScanBox erhalten Sie Zugang zu erstklassiger Technologie, ohne langfristige Investitionen tätigen zu müssen. Dies ist besonders für zeitlich begrenzte Projekte, z.B. Serienanläufe, von unschätzbarem Wert.

Die Me-go GmbH stellt sicher, dass Sie von dieser modernen Scantechnologie optimal profitieren können. Erleben Sie eine neue Dimension in der 3D-Datenerfassung – mieten Sie die GOM / ZEISS ScanBox 6135 mit ATOS 5X für höchste Qualitätsstandards und Effizienz in Ihren Projekten. Nehmen Sie Kontakt mit uns auf, um mehr über die Vermietungsoptionen und die Einsatzmöglichkeiten dieser einzigartigen Technologie zu erfahren.

In Kooperation mit: ATTBLIME®

High-Quality Scanning-Sprays mit hervorragendem Preis-/ Leistungsverhältnis

Hier bestellen!

ATTBLIME High Performance 3D-Scanningspray – **500** ml Aerosol-Dosen

- ✓ ATTBLIME AB ZERO: 13.50 €* / Dose
- ✓ ATTBLIME AB2: 14.50 €* / Dose
- ✓ ATTBLIME ABX: 17.00 €* / Dose
- ✓ ATTBLIME AB6: 19.50 €* / Dose
- ✓ ATTBLIME ABP (Permanent): 6.50 €* / Dose
- ✓ ATTBLIME ABP (white Permanent): 6.50 €* / Dose

*Dieser Preis gilt ab 96 Dosen. Staffelpreise finden Sie in unserer Preisliste.

ATTBLIME High Performance 3D-Scanningspray – Gebinde

- ✓ ATTBLIME AB2-G: 18.00 €* / Liter
- ✓ ATTBLIME ABX-G: 22.50 €* / Liter
- ✓ ATTBLIME AB6-G: 44.00 €* / Liter
- ✓ ATTBLIME ABP-G (Permanent): 12.50 €* / Liter
- ✓ ATTBLIME ABP-G (white Permanent): 12.50 €* / Liter
- ✓ ATTBLKIME Abeco: 18.50€* / Liter

*Dieser Preis gilt ab 6/50 Liter. Staffelpreise finden Sie in unserer Preisliste

- ✓ Entwickelt von Messtechnik-Experten
- ✓ Made in Germany

In Kooperation mit:

messpunkteode®

Strong with points

High-Quality Referenzpunktmarken mit hervorragendem Preis-/ Leistungsverhältnis

Verbrauchsmaterial und Zubehör: Qualität an erster Stelle
Me-go GmbH stellt Ihnen hochwertiges Verbrauchsmaterial und Zubehör für Ihre Messsysteme zur Verfügung. Wir sind stolze Vertriebspartner von ATTBLIME und messpunkte.de, die Qualität und Präzision gewährleisten.

Unsere Angebote umfassen:
- ✓ *ATTBLIME Scanning-Spray:* Für präzise 3D-Messungen.
- ✓ *Messpunktmarken und Zubehör von messpunkte.de:* Für perfekte Ergebnisse.
- ✓ *Original ZEISS Verbrauchsmaterial:* Qualität steht bei uns an erster Stelle.

Warum Me-go und unser Verbrauchsmaterial?
- ✓ **Qualität:** Unsere Produkte erfüllen höchste Standards.
- ✓ **Beratung:** Unser Team hilft Ihnen bei der richtigen Auswahl.
- ✓ Verlassen Sie sich auf Me-go für hochwertiges Verbrauchsmaterial und Zubehör.

✓ Retro high-reflective Targets:	**74 €*** / **2.000** stk.
✓ White Targets on roll:	**66 €*** / **6.000** stk.
✓ Premium White Targets:	**74 €*** / **4.000** stk.

- ✓ Entwickelt von Druck- und Messtechnik-Experten
- ✓ Made in Germany

Hier bestellen!

*Der Preis gilt ab 20 VPE´s innerhalb einer Bestellung. Bei 5 Einheiten erhalten Sie einen Rabatt von 5%, bei 10 VPE´s 12% und bei 20 VPE´s 17%.

Unsere 4 Unternehmenswerte

Zuverlässig

Zuverlässigkeit gegenüber unseren Kunden steht für uns an erster Stelle.

- Sebastian & Thomas -

Präzise

Alles kann immer noch besser gemacht werden, als es gemacht wird.

- Henry Ford -

Innovativ

Was vorstellbar ist, ist auch machbar.

- Albert Einstein -

Vertrauensvoll

Es ist gleich falsch, Allen oder Keinem zu trauen.

- Lucius Annaeus Seneca -

Kontaktdaten

Sebastian Sauber
Dipl.-Ing., MBA / Geschäftsführer
+49 (0) 162 799 8130
sebastian.sauber@me-go.de

Geschäftsführer / CEO
Dienstleistung & Vertrieb
GOM Ingenieur / 2013 - 2017

Thomas Lind
Dipl.-Ing., M.Sc. / Geschäftsführer
+49 (0) 162 722 4970
thomas.lind@me-go.de

Geschäftsführer / CTO
Dienstleistung & Vertrieb
GOM Ingenieur / 2013 – 2016
(seit 2008 GOM Anwender)

Fatih Özdemir
Vertrieb & Anwendung
+49 (0) 151 405 75543
fatih@me-go.de

3D-Scanning
#HandsOnMetrology Vertrieb
GOM Techniker / 2012 – 2017
(seit 2003 GOM Messtechniker)

Michael Schaub
Dipl.-Ing / Vertrieb & Anwendung
+49 (0) 176 4779 9743
michael@me-go.de

Digitale Bildkorrelation
3D-Scanning
DIC & #HandsOnMetrology Vertrieb
GOM Ingenieur / 2014 – 2023

Unsere Expertise – Lokal und Global

Wir haben drei strategisch platzierte Standorte in Herrieden, Rieneck und Fellbach. Aufgrund unserer Mobilität und Flexibilität sind wir in der Lage, unsere Dienstleistung nicht nur in Deutschland, sondern auch international anzubieten.

Die Me-go GmbH ist Ihr verlässlicher Partner für optische 3D-Messtechnik. Wir bringen Präzision und Innovation direkt zu Ihnen. Wir sind bereit, Ihre 3D-Messtechnik-Anforderungen zu erfüllen und zu übertreffen - überall auf der Welt.

Auszug aus unseren Referenzen

MANN+HUMMEL
oberalp GROUP
DEKRA
Autoliv
Audi Vorsprung durch Technik
DELO INDUSTRIE KLEBSTOFFE
DLR
DAIMLER
AIRBUS HELICOPTERS
Fraunhofer
sgl carbon
bigrep
TRW
IFKB Universität Stuttgart
Hochschule Bonn-Rhein-Sieg
attocube
HOCHSCHULE ANSBACH
STÜKEN
Zwick Roell
SAINT-GOBAIN
SIEMENS
KTM
GNS
TRUMPF
iABG
IMS GEAR
LIEBHERR
WAFIOS
BOS
SCHAEFFLER
BMW
Mercedes-Benz
DEUTSCHE WINDGUARD
ZF
TECHNISCHE UNIVERSITÄT DARMSTADT
brose Technik für Automobile
TECHNISCHE HOCHSCHULE NÜRNBERG
Electrolux
isaraerospace technologies
bertrandt
RUF
Universität München
OECHSLER
ZEISS
Vestas
Miele
TESLA
KOKINETICS
TUBHIER
Technische Universität München
AIRBUS DEFENSE & SPACE
DAVOSCAN
Leistritz
MAX BÖGL
GROZ-BECKERT
elringklinger
TECHNISCHE UNIVERSITÄT KAISERSLAUTERN
TECHNISCHE UNIVERSITÄT DRESDEN
technische universität dortmund
KT mfk
KE-TEC GmbH
FAU
HELLA
UNIKASSEL VERSITÄT
KINKELE
softwareONE
JUNGHEINRICH
thyssenkrupp
MAHLE
PORSCHE
Xella
HOCHSCHULE MÜNCHEN

Kontaktieren Sie uns

Me-go GmbH
Ihr Ansprechpartner für optische 3D Messtechnik und mehr.
Adresse: Am Martinsberg 30 | 91567 Herrieden
Telefon: 0162 799 8130 | 0162 722 4970
E-Mail: kontakt@me-go.de
Website: www.me-go.de | www.3D-Scanning-Systems.shop

Folgen Sie uns
Bleiben Sie in Kontakt und verpassen Sie keine Neuigkeiten, Updates und Einblicke zur Me-go GmbH. Verfolgen Sie unsere Entwicklungen und erfahren Sie mehr über unsere Dienstleistungen, Projekte und Branchenkenntnisse.

Scannen Sie die QR-Codes mit Ihrem Smartphone, um uns auf Instagram und LinkedIn zu folgen. Wir freuen uns darauf, Teil Ihrer Online-Community zu sein und mit Ihnen in Kontakt zu treten.

Follow us

Follow us

Follow us

Kooperations- und
Vertriebspartner von

ZEISS

SCAN ME